Dane aktualne na dzień: 23-11-2026 19:04

Link do produktu: https://sklep.mkservice.pl/480111103604-przewal-bebna-pralki-whirlpool-p-38495.html

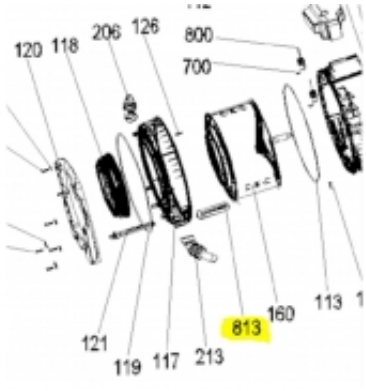

480111103604 - przewał bębna pralki Whirlpool

Cena	**53 zł**
Dostępność	**Na zamówienie**
Numer katalogowy	**C00427526**
Kod producenta	**480111103604**
Producent	**Whirlpool**

Opis produktu

Przewał bębna / mieszacz / wodzik / próg bębna
Pasuje do modeli pralek Whirlpool:

853303449000 AWG 3102C
853303939000 AWG 3082 MC
853303939001 AWG 3082 MC
853303449001 AWG 3102C

Dla innych modeli proszę zadać pytanie obsłudze sklepu.